VOLTA BASEL

N

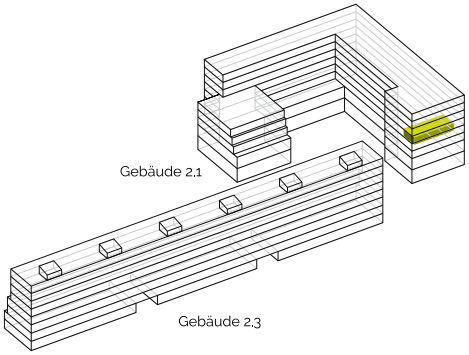

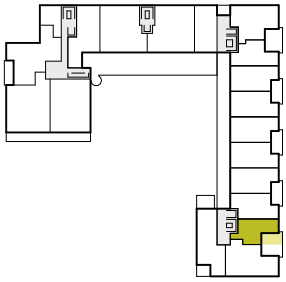

1½-ZIMMER-WOHNUNG

Referenz: OG02_D310

Gebäude: Volta 2.1

Lysbüchelstrasse 90

2. Obergeschoss

Wohnfläche: 51.0 m²

Loggia: 16.2 m²

Keller: 4.2 m² / UG02_OG02_D310

Massstab 1:100

0 1 5 m

Möblierungsvorschläge dienen ausschliesslich der Veranschaulichung und sind nicht Bestandteil der Wohnung.

Die effektive Wohnfläche kann von den Angaben in den Plänen abweichen. Änderungen vorbehalten.