VOLTA BASEL

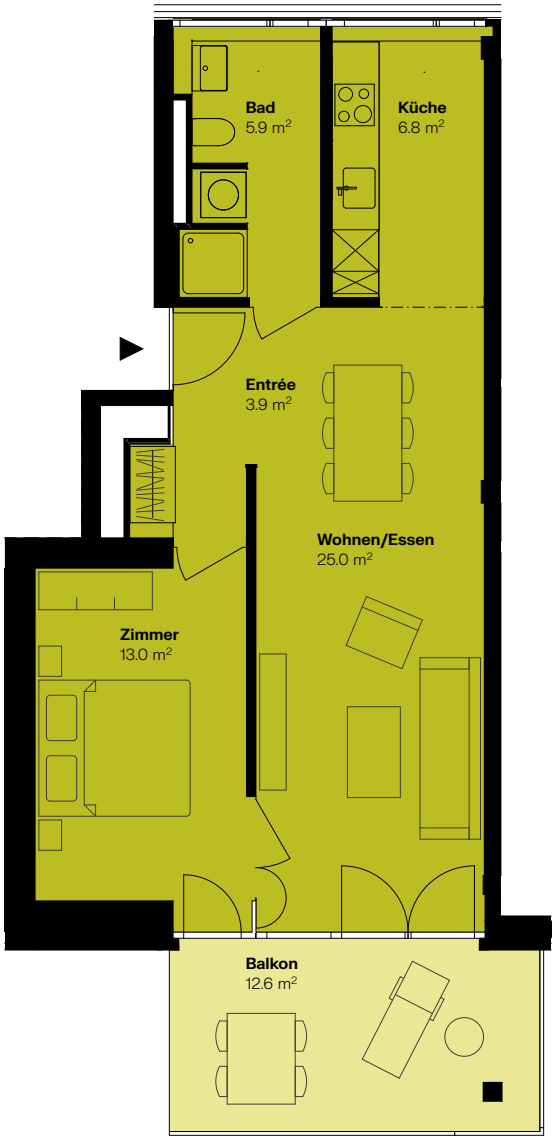

N

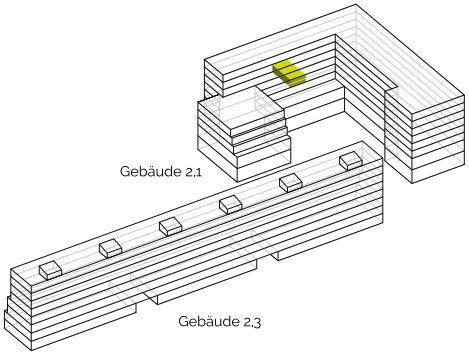

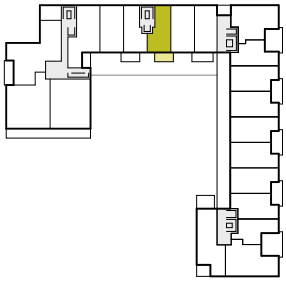

2½-ZIMMER-WOHNUNG

Referenz: OG03_B155

Gebäude: Volta 2.1

Lysbüchelstrasse 74

3. Obergeschoss

Wohnfläche: 54.6 m²

Balkon: 12.6 m²

Keller: 6.7 m² / UG01_OG03_B155

Massstab 1:100

0 1 5 m

Möblierungsvorschläge dienen ausschliesslich der Veranschaulichung und sind nicht Bestandteil der Wohnung.

Die effektive Wohnfläche kann von den Angaben in den Plänen abweichen. Änderungen vorbehalten.