VOLTA BASEL

N

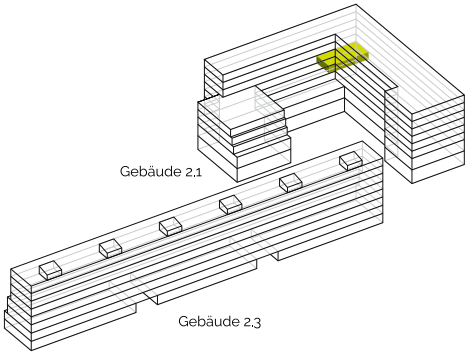

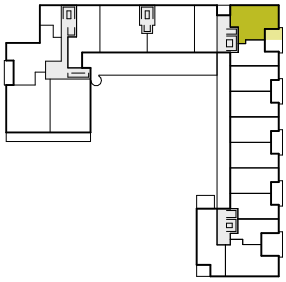

3½-ZIMMER-WOHNUNG

Referenz: OG02_C230

Gebäude: Volta 2.1

Lysbüchelstrasse 78

2. Obergeschoss

Wohnfläche: 85.2 m²

Loggia: 13.8 m²

Keller: 6.3 m² / UG01_OG02_C230

Massstab 1:100

0 1 5 m

Möblierungsvorschläge dienen ausschliesslich der Veranschaulichung und sind nicht Bestandteil der Wohnung.

Die effektive Wohnfläche kann von den Angaben in den Plänen abweichen. Änderungen vorbehalten.